Выбор кабеля

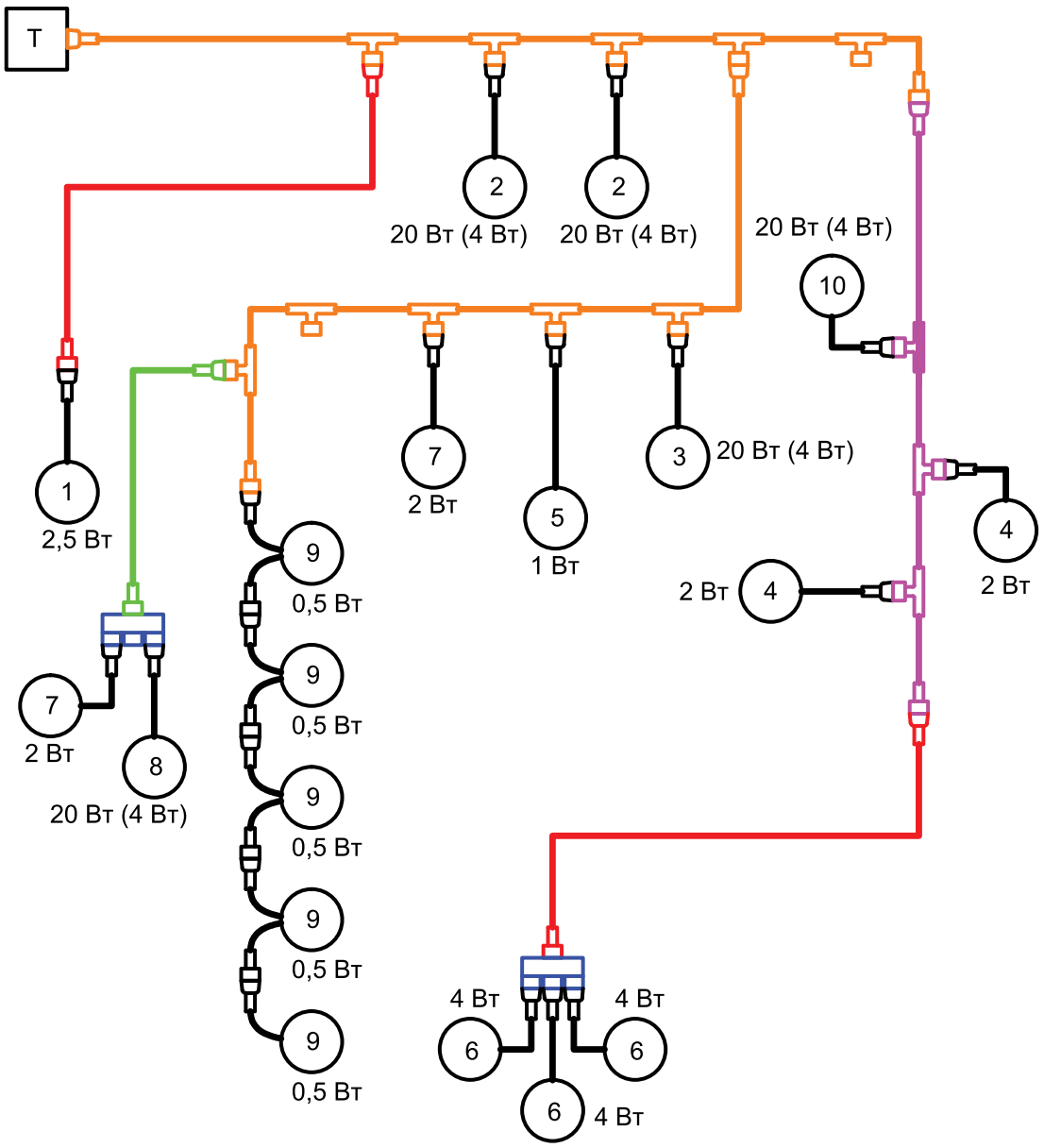

Условные обозначения

Кабель 15 метров, с 6 выходами (SPT-3w, макс. 150 В)

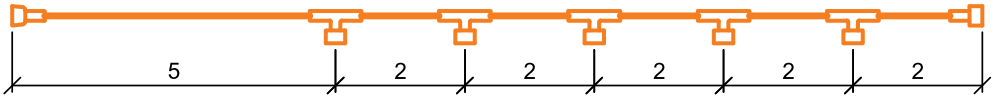

Кабель 10 метров, с 4 выходами (SPT-1w, макс.120 В)

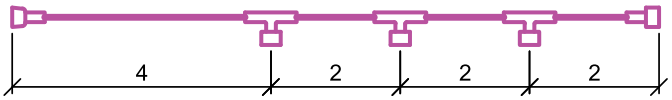

Удлинитель 10 метров, SPT- 3w, макс. 150 В

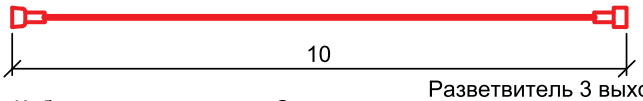

Удлинитель 6 метров, SPT-1w, макс.120 В

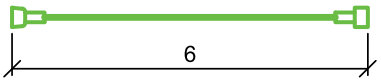

Кабель светильника

Светильник

Разветвитель 3 выхода с кабелем длиной 15 см, SPT-2w, макс. 150 Вт

Трансформатор (220/12 В, 150 Вт)